VVS temperaturgivare för utomhushusmontage

Användningsområde

Givaren används för mätning av lufttemperaturen utomhus eller i industriella områden med höga krav på kapslingsklass. Givaren bör monteras på den norra fasaden ca 2,5 m över marknivån och inte i närheten av en kyl- / värmekälla eller direkt framför en luftblåsningskanal.

Mätinsats

Mätelementet av 1x Pt100 enl. IEC 60751 är placerad i mätspetsen av ett Ø 6 x 0,5 mm mässingsrör som är fylld med värmeledande pasta för snabb svarstid och vibrationssäker design. Kopplingslåda av grå aluminium 64 x 58 x 34 mm.
Utgång: Pt100 (Ω) eller med inbyggd signalomvandlare.

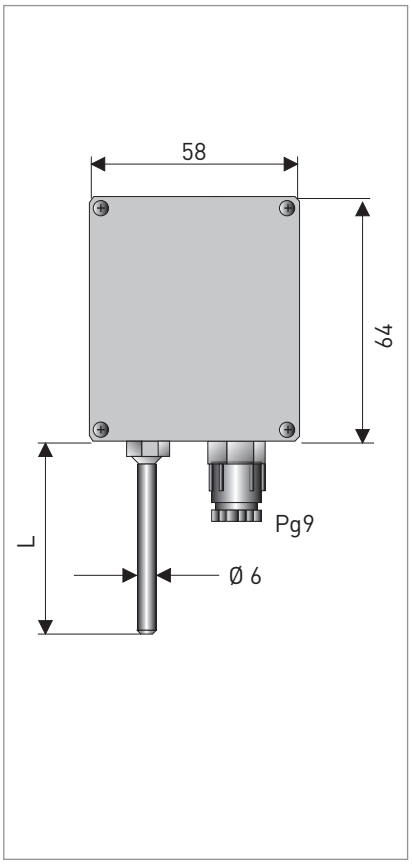

Dimensioner i mm

Temperaturområde

Förvaringstemepratur	-25...+75 °C
Mätområde	-50...+100 °C

Kapslingsklass

IP 54

Svarstider

Typ	Luft 1 m/s	
	t 0.5	t 0.9
TRA-V20	40 s	2 min

Elektrisk anslutning

För anslutning till transmitter se inkopplings anvisningar för respektive transmitter

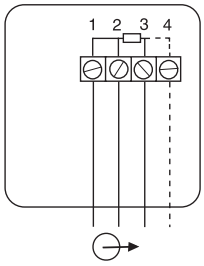

utan transmitter

Beställningskod för TRA-V20 med standardinställningar

V	T	E	1	4	2	0	E	2	2	D	1	0	0	1	0	0	0	0	0	0	0	0	0	0	0	0	0
											7			10													

Detta är ett urval av de valmöjligheter som finns för denna givare. För komplett beställningskod se sidan 98.

7. DIAMETER SKYDDSFICKA	
1	6x 0.5
2	6x 0.5 perforerad

10. INSTICKSLÄNGD	
1	50 mm
3	150 mm (ej perforerad)
Z	Kundanpassad

Type code for industrial thermometers

VTE1 4

1. Type
- 1 TRA-V 10 (VRI)
- 2 TRA-V 20 (VRS/VRU)
- 3 TRA-V 30 (VRL)
- 4 TRA-V 40 (VRA)

2. Certificate
- 0 without

3. Connection boxes
- E 64x58x34 Alu box IP65
- F 71x71x26 PVA White

4. Measuring insert = sensor / wiring
- 2 1x Pt100 3-wire
- 7 1x Pt1000 3-wire

5. Measuring insert / tolerance class
- 2 Cl. A

6. Thermowell material
- 0 without
- D **Brass**

7. Thermowell diameter
- 0 without
- 1 **6 x 0,5 mm**
- 2 6 x 0,5 mm, perforated only for TRA-V20

8. Process connection
- 0 without / Thread
- 1 Compression fitting G1/4
- 2 Thermowell G1/2 / G1/4 + compression fitting
- 3 Bushing G1/2 to G1/2
- 4 Mounting flange

10. Immersion length
- 0 without
- 1 50 mm, perforated only for TRA-V20
- 2 100 mm
- 3 150 mm
- 4 200 mm
- 5 300 mm
- Z Customised

12. Type of connection / head mounted transmitter
- 1 Standard version with screw terminal
- L with head mounted transmitter // APAQ C130 Basic RTD not TRA-V10
- 3 with head mounted transmitter // APAQ-3HPT Basic RTD 0-10V not TRA-V10

13. Type of connection / rail mounted transmitter
- 0 without
- L with rail mounted transmitter // APAQ R130 Basic RTD
- 2 with rail mounted transmitter // APAQ-3L Basic RTD, analog, 0-10 V
- A with rail mounted transmitter // IPAQ-4L Universal, 90 - 250 VAC
- B with rail mounted transmitter // IPAQ-4L Universal, 20 - 30 VDC
- C with rail mounted transmitter // IPAQ R330 Universal
- H with rail mounted transmitter // IPAQ R520 Smart, HART, SIL2
- M with rail mounted transmitter // IPAQ R530 Smart, HART, SIL2

14. Measuring range
- 0 without
- 1 4-20mA -50…+50°C
- 2 4-20mA -25…+75°C
- 3 4-20mA 0…+50°C
- 4 4-20mA 0…+100°C
- 5 0-10 V -50…+50°C
- 6 0-10 V -25…+75°C
- 7 0-10 V 0…+50°C
- 8 0-10 V 0…+100°C

15. Calibration report
- 0 without
- 1 1 sensor, room temperature non-perforated version U > 150 mm
- 2 2 points: 0% and 100% non-perforated version U > 150 mm
- 4 3 points: 0, 50 and 100% non-perforated version U > 150 mm
- 6 acc. to customer

16. Test certificate
- 0 without
- 1 Declaration of compliance with order 2.1 according to EN 10204

17. Pressure test
- 0 without

18. Material certification
- 0 without

19. Marking
- 0 without
- 1 Stainless steel tag plate (40 x 20 mm)

20. Operating instructions
- 0* without
- 1 German
- 3 English
- 4 French
- 5 Spanish
- G German/Englisch

22. Version
- 0* without
- 1 SIL2, EU- Manufacturer's declaration (TT51)

VTE1	4					2				0		0						0	0			1		0	0	Order code

Vissa kombinationer är inte möjliga. Vänligen kontakta KROHNE Inor för ytterligare information.